Montage toiture: Arceaux et alvéolaires
ABRIS (1 module)

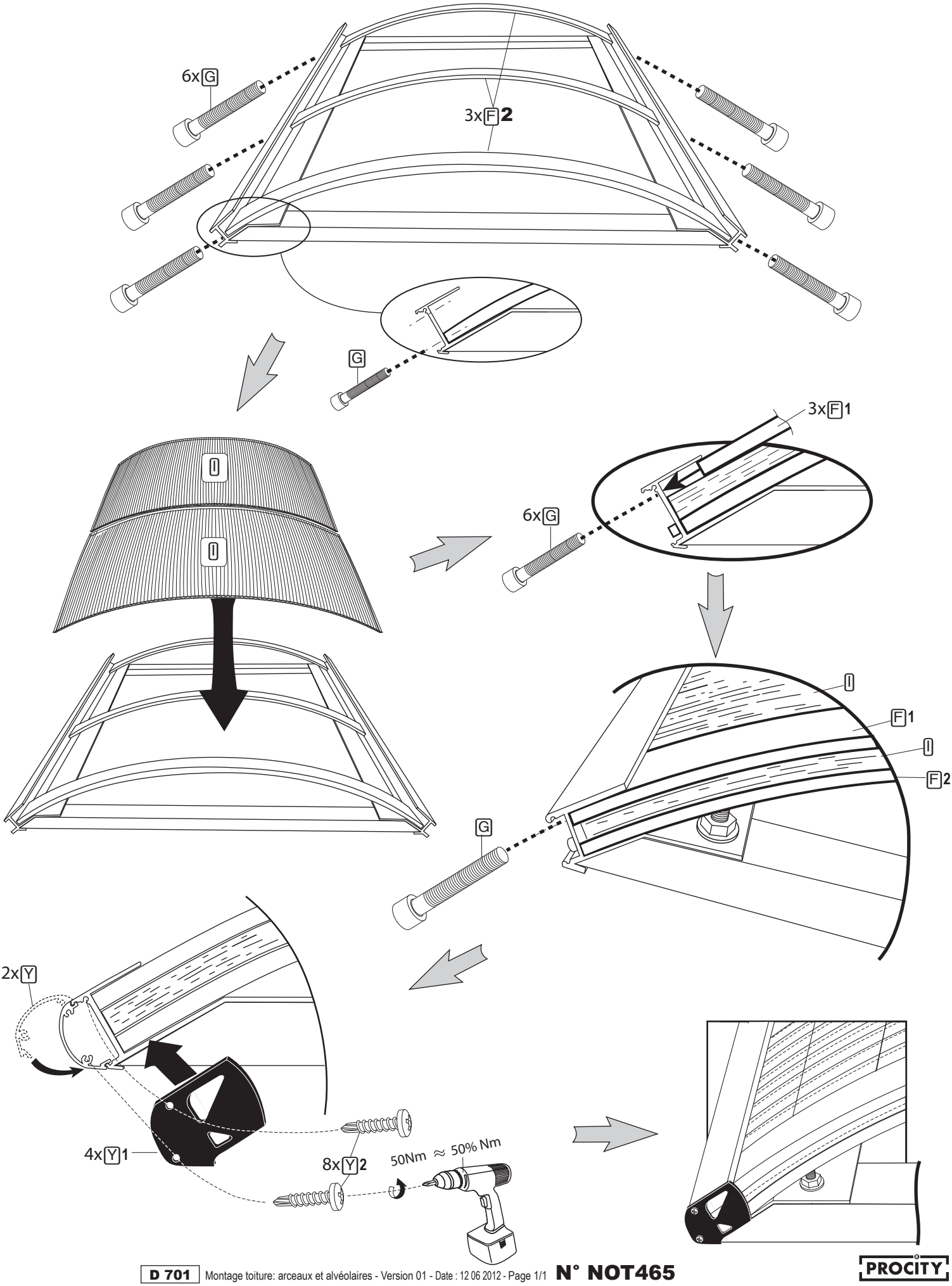

PROCITY